DE

SPECTRUM 6040 P3D

Der VMI Spectrum 6040 P3D verfügt über Technologie, die Perspektiven erzeugt, welche die Tiefe und Details der geprüften Volumina erfassen. Unsere innovative 3D-Perspektivenerzeugung beseitigt tote Winkel und erhöht die Sichtbarkeit für leichtere Gefahrenerkennung. Der Spectrum 6040 P3D steigert die Effizienz von Prüfverfahren, ohne die Betriebsroutine zu ändern.



VMI SECURITY

For a safer world

DTI Security

VMI SECURITY

SPECTRUM 6040 P3D



ALLGEMEINE DATEN

- Abmessungen:
  1960(L) / 926(W) / 1432(H) [mm]
  77,166" (L) / 36,457"(W) / 56,38"(H)
- Gewicht:
  500kg / 1102,31 lbs
- Betriebstemperatur und Luftfeuchtigkeit:
  0 bis 40°C / 5 bis 95%
  (nicht kondensierend)
- Lagertemperatur und Luftfeuchtigkeit:
  -40 bis 60°C / 5 bis 95%
  (nicht kondensierend)
- Stromversorgung:
  110 - 127VAC / 208 - 240VAC
  (-15% bis +10%); 50Hz/60Hz, +/-3Hz
- Leistung:
  740VA

ALLGEMEINE SPEZIFIKATIONEN

- Tunnelabmessungen:
  620mm (W) / 420mm (H)
  24,41"(W) / 16,536" (H)
- Förderbandgeschwindigkeit:
  0,22m/s (konfigurierbar)
- Förderbandhöhe:
  812mm / 31,97"
- Maximale Belastung des Förderbands:
  165kg | 363,763lbs
- Standardgenerator:
  160 kV, Betrieb bei 150 kV
- Hochleistungsgenerator
  180kV, Betrieb bei 170 kV
- Drahtauflösung*:
  40AWG
- Stahldurchdringung*
  42mm | 1,6" (150kV)
  44mm | 1,7" (170kV)
- Monitor:
  Hohe Auflösung
  (konfigurierbare Größe)
- Kühlung:
  Isolieröl mit Zwangs-luftkühlung
- Strahlausrichtung:
  Diagonal nach oben,
  3D-Perspektive

* Spezifikation gemäß Teststück VMI

STANDARDFUNKTIONEN

- Automatische Unterscheidung organischer, anorganischer und gemischter Stoffe durch Farbe
- Automatische Bildspeicherung
- Gepäckzähler
- Kontinuierliches Scannen
- Zoom größer als 128x
- Farb- oder Schwarzweißbild
- Kantenanhebung
- Funktion für hohe Durchdringung
- Schärfe
- TIP-Gefahrenbildprojektion
- Alarm bei hoher Dichte
- JPG-, TIFF-, BMP- und VMI-Bildexport
- Netzwerkverbindung
- Echtzeit-Scannen
- Selbstdiagnosesystem
- Farbinversion
- Echtzeit-Bildbearbeitung
- Automatischer Erkennungs-algorithmus für Drogen, Sprengstoffe, hochdichte Materialien
- Speicherkapazität über 200.000 Bilder

SICHERHEIT

- Abschirmung:
  Dosis unter 1µSv/h in 0,1m Entfernung vom Gerät in Übereinstimmung mit der Richtlinie CNEN 3.01 / 001: 2011

OPTIONALE FUNKTIONEN UND ZUBEHÖR

- Kundenspezifische Lackierung
- Schulungssoftware
- Landessprache
- Remote-Arbeitsstation
- ASTM-Standard-Testkit
- Modularer Rollentisch
- Abschließbare Anti-Diebstahl-Konsole mit Schlüssel
- Fernverwaltungssoftware für mehrere Geräte
- Kamera
- Tunnelschutzerweiterung
- USV
- Integrierbar in Förderbandsysteme
- WLAN-Fähigkeit
- Integration mit Garretts Durchgangsmetalldetektor-Portalen
- ONVIF-Kompatibilität

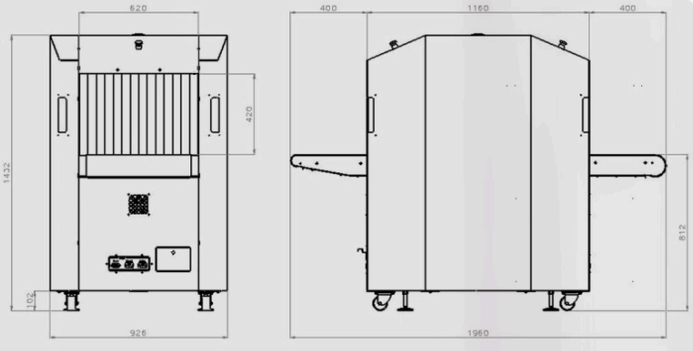

VERGLEICH

2D

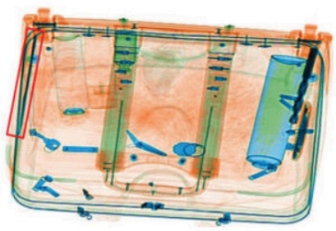

3D

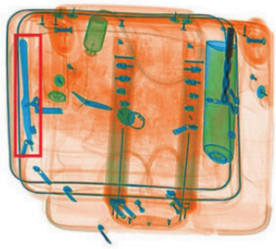

VMI SECURITY
1101 Brickell Avenue,
South Tower, 8th Floor
Miami, FL – USA
PLZ: 33131
Telefon: +1 305 779 5692
www.vmisecurity.com

RÖNTGENSCANNER

DTI Security

ONVIF ISO