DE

# SPECTRUM 6040 DV

Der Spectrum 6040 DV bietet eine hohe Kapazität für die Inspektion und Gefahrenerkennung. Er wurde speziell entwickelt, um die Anforderungen anspruchsvoller Märkte wie Flughäfen, Gefängnisse, Stadien, Gerichte und Orte zu erfüllen, an denen hohe Sicherheit und Qualität gefordert sind. Der Spectrum 6040 DV nutzt 160 KV oder 180KV Röntgengeneratoren, erreicht ein exzellentes Maß an Durchdringung und hoher Bildqualität und bietet eine schnelle und effektive Inspektion.

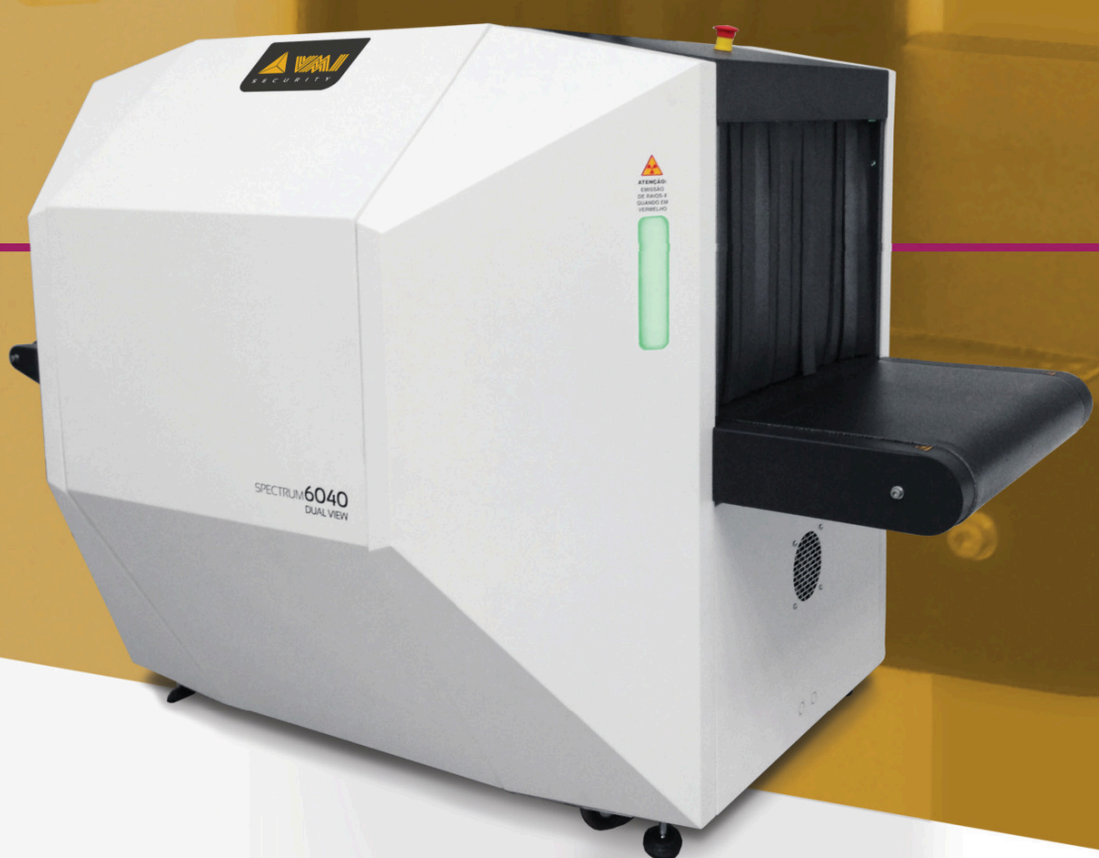


VMI SECURITY

For a safer world

DTI Security

VMI SECURITY



# SPECTRUM 6040 DV

## ALLGEMEINE DATEN

- Abmessungen:
  2528 (L)/1164 (B)/1247 (H) [mm]
  99,5" (L)/45,8" (B)/49,1" (H)
- Gewicht:
  623kg | 1373,5 lbs
- Betriebstemperatur und Luftfeuchtigkeit:
  0 bis 40°C / 5 bis 95%
  (nicht kondensierend)
- Lagertemperatur und Luftfeuchtigkeit:
  -40 bis 60°C / 5 bis 95%
  (nicht kondensierend)
- Stromversorgung:
  110 - 127VAC / 208 - 240VAC
  (-15% bis +10%); 50Hz/60Hz, +/-3Hz
- Leistung:
  1060VA

## ALLGEMEINE SPEZIFIKATIONEN

- Tunnelabmessungen:
  621mm (B)/420mm (H)
  24,4" (B)/16,5" (H)
- Förderbandgeschwindigkeit:
  0,22m/s (einstellbar)
- Förderbandhöhe:
  672mm | 26,5"
- Maximale Belastung des Förderbands:
  165Kg | 363,7 lbs
- Standardgenerator:
  Dual 160kV, Betrieb bei 150 kV
- Hochleistungsgenerator
  Dual 180kV, Betrieb bei 170 kV
- Drahtauflösung*:
  40AWG
- Stahldurchdringung*:
  42mm | 1,6" (150kV)
  44mm | 1,7" (170kV)
- Monitor:
  Hohe Auflösung
  (konfigurierbare Größe)
- Kühlung:
  Isolieröl
- Strahlausrichtung:
  Diagonal nach oben und zur Seite

** Spezifikation gemäß Teststück VMI*

## STANDARDFUNKTIONEN

- Automatische Unterscheidung organischer, anorganischer und gemischter Stoffe durch Farbe
- Automatische Bildspeicherung
- Gepäckzähler
- Kontinuierliches Scannen
- Zoom größer als 128x
- Farb- oder Schwarzweißbild
- Kantenanhebung
- Funktion für hohe Durchdringung
- Schärfe
- TIP-Gefahrenbildprojektion
- Alarm bei hoher Dichte
- JPG-, TIFF-, BMP- und VMI-Bildexport
- Netzwerkverbindung
- Echtzeit-Scannen
- Selbstdiagnosesystem
- Farbinversion
- Echtzeit-Bildbearbeitung
- Automatischer Erkennungs-algorithmus für Drogen, Spreng-stoffe, hochdichte Materialien
- Speicherkapazität über 200.000 Bilder

## SICHERHEIT

- Abschirmung:
  Dosis unter 1uSv/h in 0,1m Entfernung vom Gerät

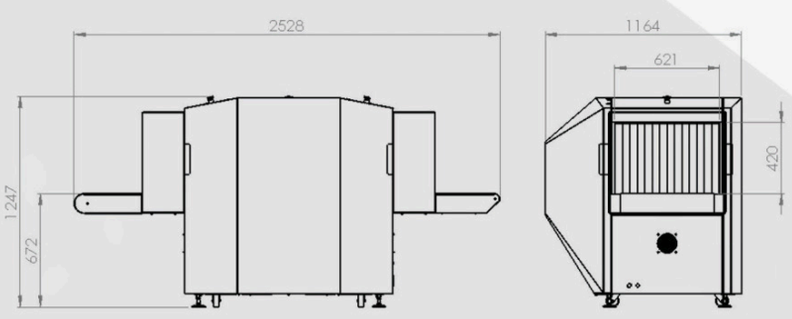


## OPTIONALE FUNKTIONEN UND ZUBEHÖR

- Kundenspezifische Lackierung
- Schulungssoftware
- Landessprache
- Remote-Arbeitsstation
- ASTM-Standard-Testkit
- Modularer Rollentisch
- Abschließbare Anti-Diebstahl-Konsole mit Schlüssel
- Fernverwaltungssoftware für mehrere Geräte
- Künstliche Intelligenz zur Erkennung
- Kamera
- Tunnelschutzerweiterung
- USV
- Integrierbar in Förderbandsysteme
- WLAN-Fähigkeit
- Integration mit Garretts Durchgangsmetalldetektor-Portalen
- ONVIF-Kompatibilität



## VERSANDABMESSUNGEN UND -GEWICHT

| Produkt | Packstück | Länge | Breite | Höhe | Netto-gewicht | Brutto-gewicht |
|---|---|---|---|---|---|---|
| **Spectrum 6040 DV** | 1 Kiste | 1256mm | 1256mm | 1498mm | 623 kg | 711 kg |

**VMI SECURITY**
1101 Brickell Avenue,
South Tower, 8th Floor
Miami, FL – USA
PLZ: 33131
Telefon: +1 305 779 5692
**www.vmisecurity.com**

**RÖNTGENSCANNER**

DTI Security

TSA APPROVED · FDA · CE · ONVIF · ISO · STAC