DE

SPECTRUM 100100 H

Der Spectrum 100100 H wurde speziell für die Anforderungen und Anwendungen von Flughäfen, Gefängnissen, Zolleinrichtungen, Transportbetrieben, Speditionen, Paketdiensten und überall dort entwickelt, wo hohe Sicherheit und die vollständige Kontrolle vieler Abmessungen nötig sind. Der 180kV-Röntgengenerator ermöglicht dem Spectrum 100100H die höchste Bildqualität auf dem Markt.

VMI SECURITY

For a safer world

DTI Security



100100H.01.01.1019

VMI SECURITY

SPECTRUM 100100 H



ALLGEMEINE DATEN

- Abmessungen:
  3483 (L)/1367 (W)/1988 (H) [mm]
  137.1" (L)/53.8" (W)/78.3" (H)
- Gewicht:
  1220kg | 2689,6 lbs
- Betriebstemperatur und Luftfeuchtigkeit:
  0 bis 40°C / 5 bis 95%
  (nicht kondensierend)
- Lagertemperatur und Luftfeuchtigkeit:
  -40 bis 60°C / 5 bis 95%
  (nicht kondensierend)
- Stromversorgung:
  110 - 127VAC / 208 - 240VAC
  (-15% bis +10%); 50Hz/60Hz, +/-3Hz
- Leistung:
  760VA

ALLGEMEINE SPEZIFIKATIONEN

- Tunnelabmessungen:
  1013mm (W)/1003mm (H)
  39.9" (W)/39.5" (H)
- Förderbandgeschwindigkeit:
  0,22m/s (einstellbar)
- Förderbandhöhe:
  711mm | 28"
- Maximale Belastung des Förderbands:
  200kg | 440,9 lbs
- Standardgenerator:
  160 kV, Betrieb bei 150 kV
- Hochleistungsgenerator
  180 kV, Betrieb bei 170 kV
- Drahtauflösung*:
  40AWG
- Stahldurchdringung*:
  38mm | 1,5" (150kV)
  40mm | 1,6" (170kV)
- Monitor:
  Hohe Auflösung
  (konfigurierbare Größe)
- Kühlung:
  Isolieröl
- Strahlausrichtung:
  Diagonal nach oben

** Spezifikation gemäß Teststück VMI*

STANDARDFUNKTIONEN

- Automatische Unterscheidung organischer, anorganischer und gemischter Stoffe durch Farbe
- Automatische Bildspeicherung
- Gepäckzähler
- Kontinuierliches Scannen
- Zoom größer als 128x
- Farb- oder Schwarzweißbild
- Kantenanhebung
- Funktion für hohe Durchdringung
- Schärfe
- TIP-Gefahrenbildprojektion
- Alarm bei hoher Dichte
- JPG-, TIFF-, BMP- und VMI-Bildexport
- Netzwerkverbindung
- Echtzeit-Scannen
- Selbstdiagnosesystem
- Farbinversion
- Echtzeit-Bildbearbeitung
- Automatischer Erkennungs-algorithmus für Drogen, Spreng-stoffe, hochdichte Materialien
- Speicherkapazität über 200.000 Bilder

SICHERHEIT

- Abschirmung:
  Dosis unter 1uSv/h in 0,1m Entfernung vom Gerät

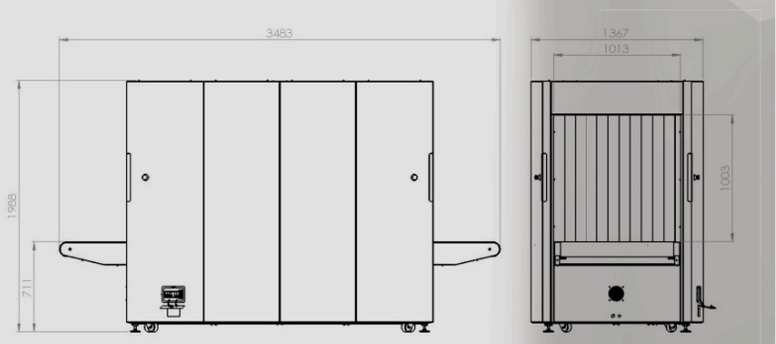

OPTIONALE FUNKTIONEN UND ZUBEHÖR

- Kundenspezifische Lackierung
- Schulungssoftware
- Landessprache
- Remote-Arbeitsstation
- ASTM-Standard-Testkit
- Modularer Rollentisch
- Abschließbare Anti-Diebstahl-Konsole mit Schlüssel
- Fernverwaltungssoftware für mehrere Geräte
- Kamera
- Tunnelschutzerweiterung
- USV
- Integrierbar in Förderbandsysteme
- WLAN-Fähigkeit
- Integration mit Garretts Durchgangsmetalldetektor-Portalen
- ONVIF-Kompatibilität



VMI SECURITY
1101 Brickell Avenue,
South Tower, 8th Floor
Miami, FL – USA
PLZ: 33131
Telefon: +1 305 779 5692
www.vmisecurity.com

RÖNTGENSCANNER

DTI Security

QPS CNEN FDA CE ONVIF ISO